21307 E

D (mm)	80
d (mm)	35
Temperaturbereich	-25°C bis 120°C
B (mm)	21
Material	Wälzlagerstahl 100Cr6

Brand: NEUTRAL

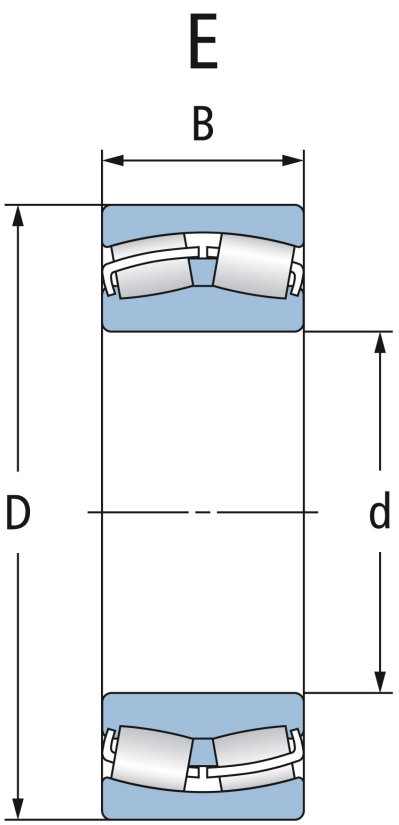

Zylindrische Bohrung

Cylindrical bore

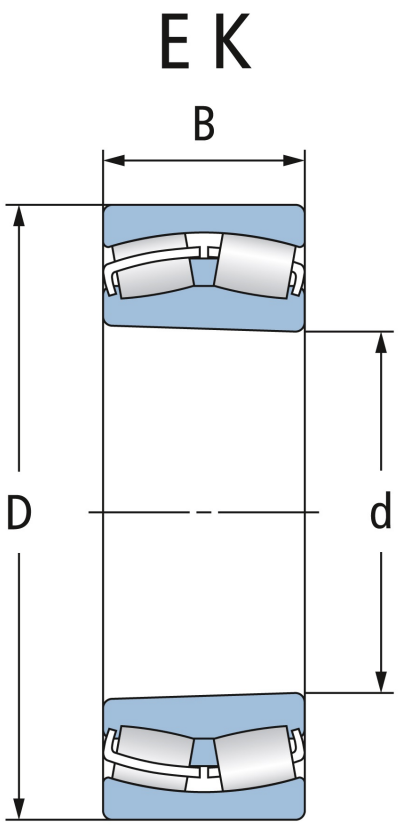

Kegelige Bohrung

Tapered bore

Wälzlagertechnik GmbH · An der Eisenbahn 9 · D-01099 Dresden
Phone + 49 (0)351 829 79 20 · wlt@waelzlagertechnik.de · **shop.waelzlagertechnik.de**